PEDERSOLI DAVIDE® & C. S.n.c.
25063 GARDONE V.T. (BS) – ITALY
Via Artigiani, 57 – P. O. Box 150
Tel. 030.8915000 – fax 030.8911019
www.davide-pedersoli.com – info@davidepedrsoli.com

2010

USA 462 / USA 467

Seconda edizione

INSTALLAZIONE DEL MIRINO A TUNNEL CON LIVELLA A BOLLA

1. Rimuovete il mirino in dotazione spingendolo da destra a sinistra. Utilizzate, se necessario, un martello in legno o un oggetto adeguato per evitare di danneggiarlo.
2. Inserite il nuovo mirino nell'apposita sede a coda di rondine accertandovi che offra un buon attrito. Alcune marche di armi presentano dimensioni diverse per la coda di rondine.
3. Determinate il centro della canna e marcatene il punto della canna davanti alla sede della coda di rondine.
4. Per inserire la coda di rondine del nuovo mirino nella corrispondente sede ricavata sulla canna utilizzante, se necessario, un martello di legno o un oggetto adeguato a spingere la base nella sua posizione finale per evitare di danneggiare il metallo. Spingete la base del mirino, verso destra fino a quando il segno di marcatura impresso sul mirino e quello apposto sulla canna siano allineati.
5. Dopo avere posizionato il mirino, ruotate la leva di chiusura ***5*** per poter accedere alla vite di fissaggio base mirino ***6*** e, utilizzando un cacciavite di forma e dimensioni appropriate, stringete la vite con moderata pressione. Nei modelli più recenti la leva di chiusura ***5*** è trattenuta da una vite che è necessario svitare prima di ruotare la leva di chiusura e riavvitare a operazione conclusa. I prodotti Pedersoli sono realizzati in acciaio di alta qualità ma, trattandosi di parti molto piccole, possono essere danneggiate se strette in modo eccessivo.
6. Staccate gli inserti in dotazione dal loro telaio, piegando o ruotando quello più idoneo alla vostra esigenza. Per inserirlo nel tunnel, ruotate a destra o a sinistra la leva di chiusura ***5***, posizionate l'inserto desiderato e richiudete la leva riportandola in centro (se dovesse rimanere una piccola ribava sull'inserto potete eliminarla limandola).
   Se il mirino presenta nella parte superiore del tunnel un cordolo sporgente verso l'alto (come nei modelli più recenti), staccate l'inserto conservandone la piccola porzione rettangolare. In questo caso per posizionare l'inserto all'interno del tunnel è necessario allentare la vite ***3*** posta all'estremità della leva di chiusura ***5*** e riavvitarla dopo aver collocato l'inserto e avere riportato la leva in posizione centrale.
7. La livella a bolla ***2*** è realizzata in plastica ed è bloccata dai due tappi filettati laterali ***4*** che possono essere avvitati più saldamente prima di utilizzare l'arma. Può accadere inoltre che uno o entrambi i tappi possano allentarsi a causa delle vibrazioni causate dallo sparo; al fine di evitare questo inconveniente, suggeriamo di utilizzare un frena filetti.
8. Per motivi di normali tolleranze meccaniche potrebbe accadere che l'installazione delle canne sulle loro rispettive bascule riveli, al momento dell'impiego, un parallelismo non ottimale. La livella a bolla evidenzierà tale differenza. Per allineare la livella a bolla con la canna, mettete il fucile in una morsa di legno o protetta da gomma e con una squadra dotata di livella stabilite su quale lato è necessario intervenire per effettuare la correzione. Rimuovete uno dei tappi filettati ***4*** e con una pinzetta inserite una piccola striscia di carta sotto la livella. È sufficiente qualche tentativo per consentire alla livella del mirino di rilevare una corretta lettura. Per installare il mirino e controllare tutte le posizioni avrete bisogno dei seguenti attrezzi: un piccolo cacciavite con taglio diritto; un piccolo martello; due blocchi di legno protettivi; uno strumento di controllo con livella a bolla.

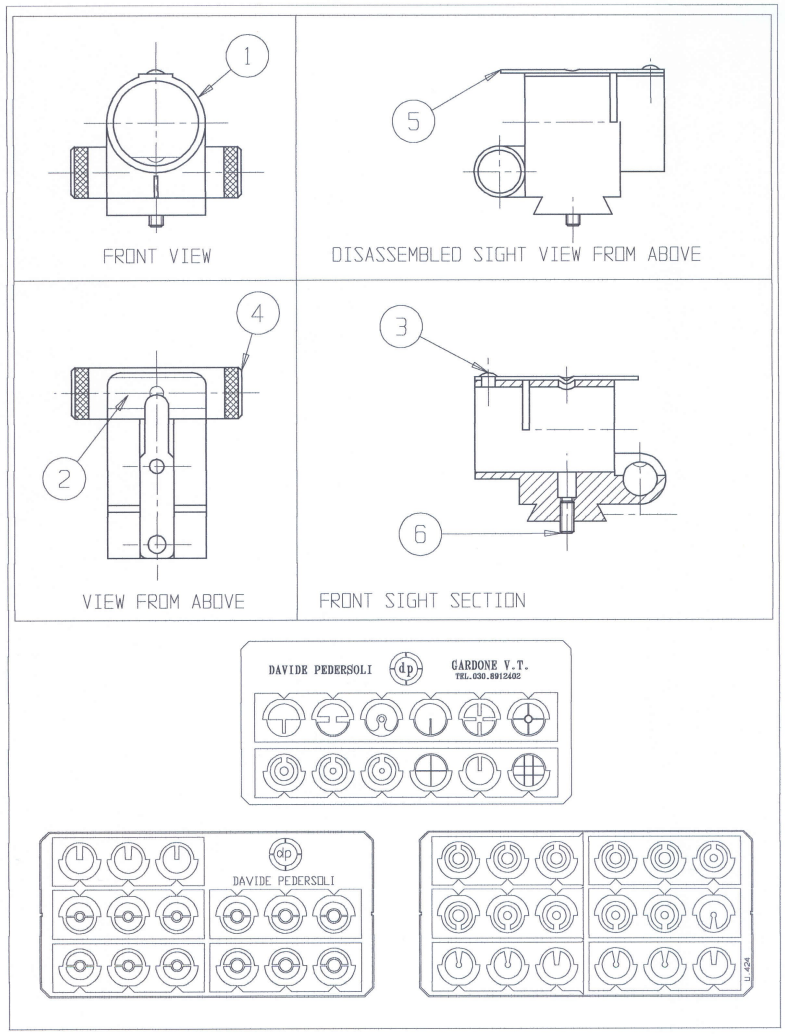

Nuovo modello / New model

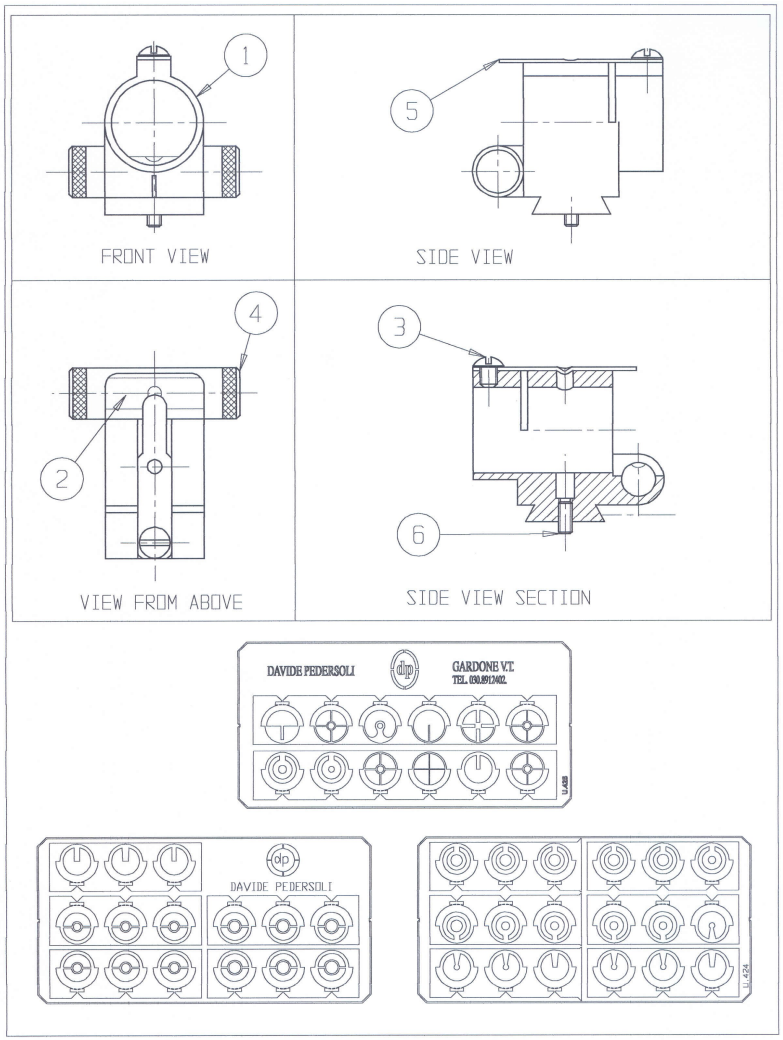

1	Tunnel mirino	Sight's tunnel
2	Livella a bolla	Spirit level
3	Vite leva chiusura inserto mirino (nuovo modello)	Retainer clip screw (new model)
4	Tappi filettati per fissaggio livella a bolla	Spirit level end cap
5	Leva chiusura per inserto mirino	Insert retainer clip
6	Vite fissaggio base mirino	Sight dovetail set screw