DAVIDE PEDERSOLI S.r.l.
25063 GARDONE V.T. (BS) – ITALY
Via Artigiani, 57 – P.O. Box 150
Tel. 030.8915000 – Fax 030.8911019
info@davidepedersoli.com - www.davide-pedersoli.com

USA 440 — USA 445 — USA 436
USA 433 — USA 454

Una volta regolate correttamente, queste diottre robuste ed economiche forniranno una mira precisa per la maggior parte delle condizioni di caccia e di tiro, da distanza ravvicinata a più di 1000 iarde per i modelli USA 440, USA 436 e USA 454, e a più di 500 iarde per i modelli USA 445 e USA 433.
Queste diottre a basso costo non hanno un'elevazione di tipo "Vernier" e non hanno una regolazione micrometrica orizzontale, necessaria nelle competizioni di tiro. Queste caratteristiche potete però trovarle nei modelli USA 405 e USA 406 (modello Soule) e nelle diottre più performanti USA 431, USA 461, USA 430 & USA 465.

INSTALLAZIONE SUL TUO FUCILE

La base della vostra diottra è dotata di due fori di montaggio - o di una fessura allungata - più un foro nella piastra di base. Sulle diottre USA 440, USA 445, USA 446 e USA 433 i fori hanno una distanza nominale da 37,7 mm a 39,6 mm (da 1 7/16" a 1 9/16").
Sulla diottra USA 454 i fori hanno una distanza nominale da 37,7 mm a 57 mm (da 1 7/16" a 2 1/4"). Grazie alla distanza variabile tra i fori, le diottre possono essere installate su diversi tipi di fucili.

Sui fucili a cartuccia Pedersoli, rimuovete le due viti 10-28 avvitate nel codolo e utilizzate le viti fornite con la diottra per montarla sulla codetta in acciaio. Su alcuni tipi di fucili la diottra deve essere montata direttamente sul calcio in legno e fissata con l'ausilio di apposite viti. Posizionare con attenzione la diottra prima di praticare due piccoli fori di guida per le viti per il legno.

È importante che la diottra sia montata correttamente e risulti perfettamente verticale, sia guardandola lateralmente che posteriormente. Per verificarne la posizione, è consigliato l'utilizzo di una livella da falegname o una bolla da carpentiere.

Iniziate col posizionare il fucile in una morsa imbottita con del feltro o con un telo imbottito, e utilizzate una livella per posizionare la bascula verticalmente e la canna orizzontalmente (tenere conto della conicità della canna se necessario).
Se la vostra livella non sarà dritta, dovrete inserire uno spessore sotto la base della diottra stessa (consigliamo l'utilizzo di un pezzo di metallo, di plastica o un cartonicino) per ottenere la posizione verticale desiderata.

Regolare la vite del pivotante (A) con una tensione sufficiente per consentire alla staffa (B) di inclinarsi leggermente in avanti quando il fucile spara. La diottra può essere piegata all'indietro per consentire al fucile di entrare in una custodia per il trasporto. Questa funzione consente inoltre una facile ricarica e l'uso della bacchetta dalla culatta, verso la volata.

UTILIZZO DELLA SCALA VERTICALE

La staffa di elevazione è contrassegnata in pollici e mostra i riferimenti .25, .50 e .75 fino a 1 pollice. Ci sono cinque piccole linee (C) fra i numeri, ognuna con un incremento di 0,25 pollici. Ognuna di queste piccole linee è distanziata da 0,050 pollici. Poiché queste diottre sono installate su molti tipi e marche diverse di fucili, non vi è alcuna linea di riferimento posizionata sul carrello (D).

Dopo aver stabilito quale posizione di elevazione richiede il vostro fucile a 100 iarde, vi suggeriamo di segnare un riferimento sul carrello (D). Ciò vi consentirà di tirare anche a distanze inferiori di 100 iarde e avere la diottra sempre regolata alla massima distanza.

È necessario allentare l'oculare (F) quando si effettuano le regolazioni verticali. Siate delicati nel riavvitare l'oculare. Con la canna da 30", ogni cambio di .010" in elevazione, muoverà il punto d'impatto del proiettile verso l'alto o verso il basso di 1.0" se si spara a 100 iarde, 2.0" a 200 iarde e così via per distanze più lunghe.

Poiché la distanza tra le piccole linee (C) è .050", spostando la diottra di uno spazio pieno, cambierà il punto di impatto del proiettile 5.0" in 100 iarde, 10.0" in 200 iarde e così via per distanze più lunghe.

Per i fucili con altre lunghezze di canna e quando si utilizzano munizioni più veloci o più lente, dovrete sperimentare con l'utilizzo di un bersaglio di carta a partire da 100 iarde e aumentando le distanze. Prendete nota dei risultati e delle munizioni usate per farvi la vostra personale tabella. Le informazioni di cui sopra vi permetteranno di essere rapidamente sul bersaglio e non vi sarà difficile stabilire dove tira il vostro fucile, con ogni cambio di elevazione da voi eseguito.

REGOLAZIONI ORIZZONTALI

Per le diottre presenti in queste istruzioni, allentare l'oculare vi permetterà di muoverlo a destra e a sinistra. Questo è solitamente un movimento sufficiente per migliorare il tiro e indirizzarlo verso il centro del bersaglio.

Quando allenterete l'oculare per cambiare la regolazione verticale, perderete la posizione precedente; vi consigliamo dunque di marcare la parte anteriore della piastrina oculare (E) con piccole linee di riferimento, in modo che quando effettuate un cambio di elevazione, potete sempre ritornare su quelle precedenti.

Se il movimento dell'oculare non è sufficiente per portare i tiri nel centro del bersaglio dovrete spostare il mirino a sinistra o a destra per ottenere una maggiore regolazione orizzontale.

Sulle diottre USA 436 e USA 433, la staffa di elevazione (B) può essere mossa leggermente a sinistra o a destra e ottenere così una maggiore regolazione orizzontale, oltre a quanto descritto precedentemente. Per spostare la staffa, è necessario allentare la vite centrale (G) ed estrarre parzialmente le due viti laterali (H). Il serraggio della vite laterale destra muoverà la staffa (B) a destra e il serraggio della vite laterale sinistra muoverà la staffa (B) a sinistra.

Quando avrete ottenuto la posizione sinistra o destra desiderata per l'oculare, stringete e fissate nuovamente le tre viti. Tenete presente che sono viti piccole e si possono spannare o rompere se applicate una forza eccessiva.

NOTE... Stringete sempre tutte e tre le viti (G & H) prima di sparare con il fucile poiché, con la vibrazione del rinculo dell'arma, potrebbero allentarsi e rischiereste di perdere le viti e le regolazioni fatte. Vi consigliamo dunque di controllarle frequentemente per assicurarvi che non si siano allentate. Quando intervenite su queste viti inferiori, sulle diottre USA 436 & USA 433 l'oculare deve essere sempre nella posizione "centrale" originale.
In questo modo la regolazione orizzontale è controllata dalle tre viti inferiori (G & H) che consentono all'intera staffa e all'oculare di oscillare a sinistra e a destra insieme, senza il bisogno di intervenire sull'oculare stesso.
Poiché la staffa sulle diottre USA 436 e USA 433 può essere inclinata a sinistra o a destra, una grande elevazione farà sì che il punto di impatto si sposti a sinistra o a destra sul bersaglio e ciò richiederà di regolare nuovamente l'impostazione della regolazione per riportare i colpi al centro del bersaglio.

CURA E MANUTENZIONE
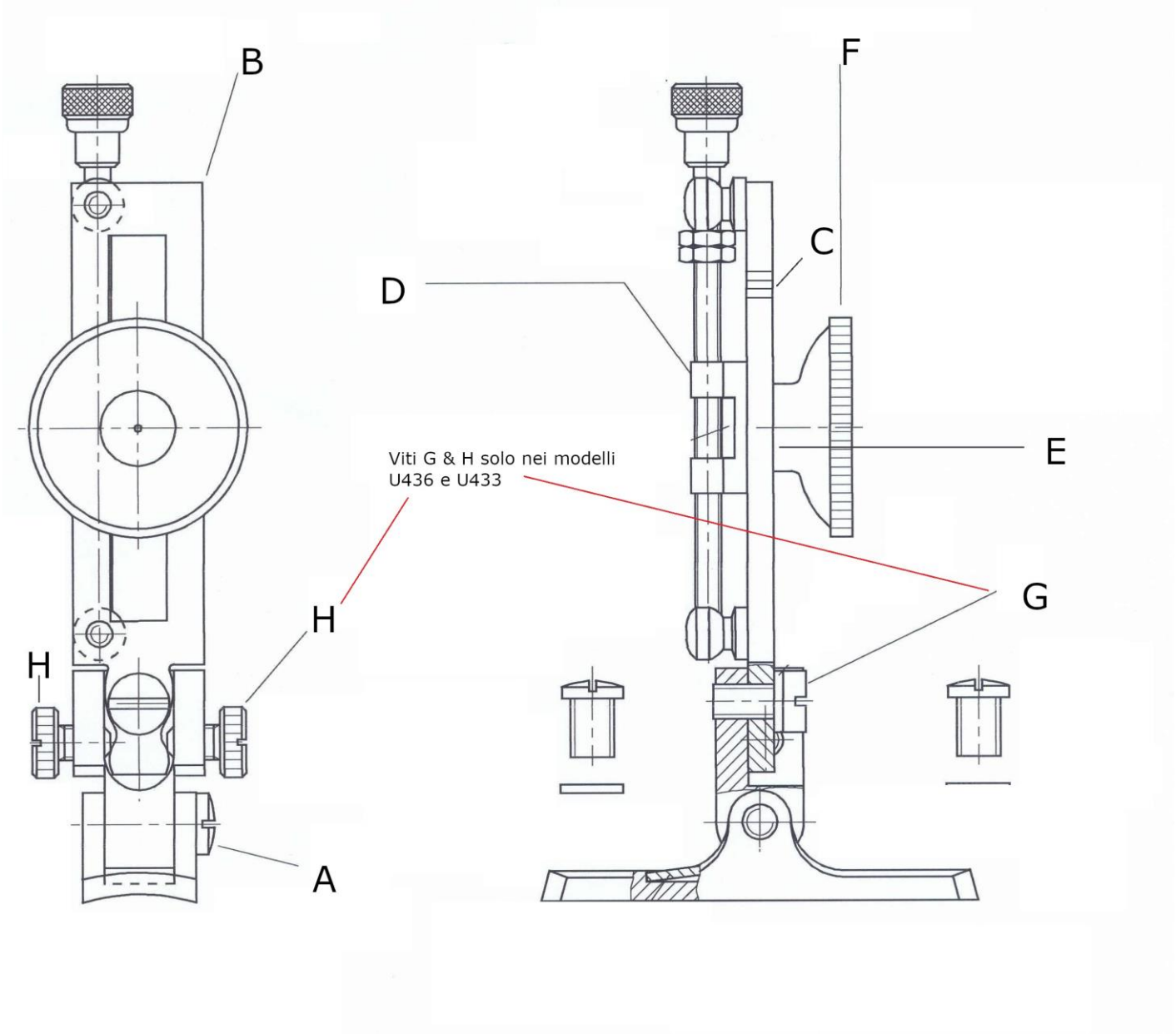
È importante proteggere la diottra da colpi e torsioni. Dopo ogni sessione di tiro, pulite con attenzione la diottra, per rimuovere lo sporco. Utilizzate uno spazzolino fine, intervenendo anche sulla vite lunga della staffa. Prima di riporre il fucile, applicate un sottile strato di olio per armi su tutte le superfici esterne per evitare la formazione di ruggine; applicatelo anche sulla vostra diottra.
Poiché la pelle e l'umidità intrappolata possono causare corrosione, raccomandiamo di **non** conservare l'arma e la diottra in una custodia di pelle o in un contenitore sigillato per un lungo periodo di tempo.